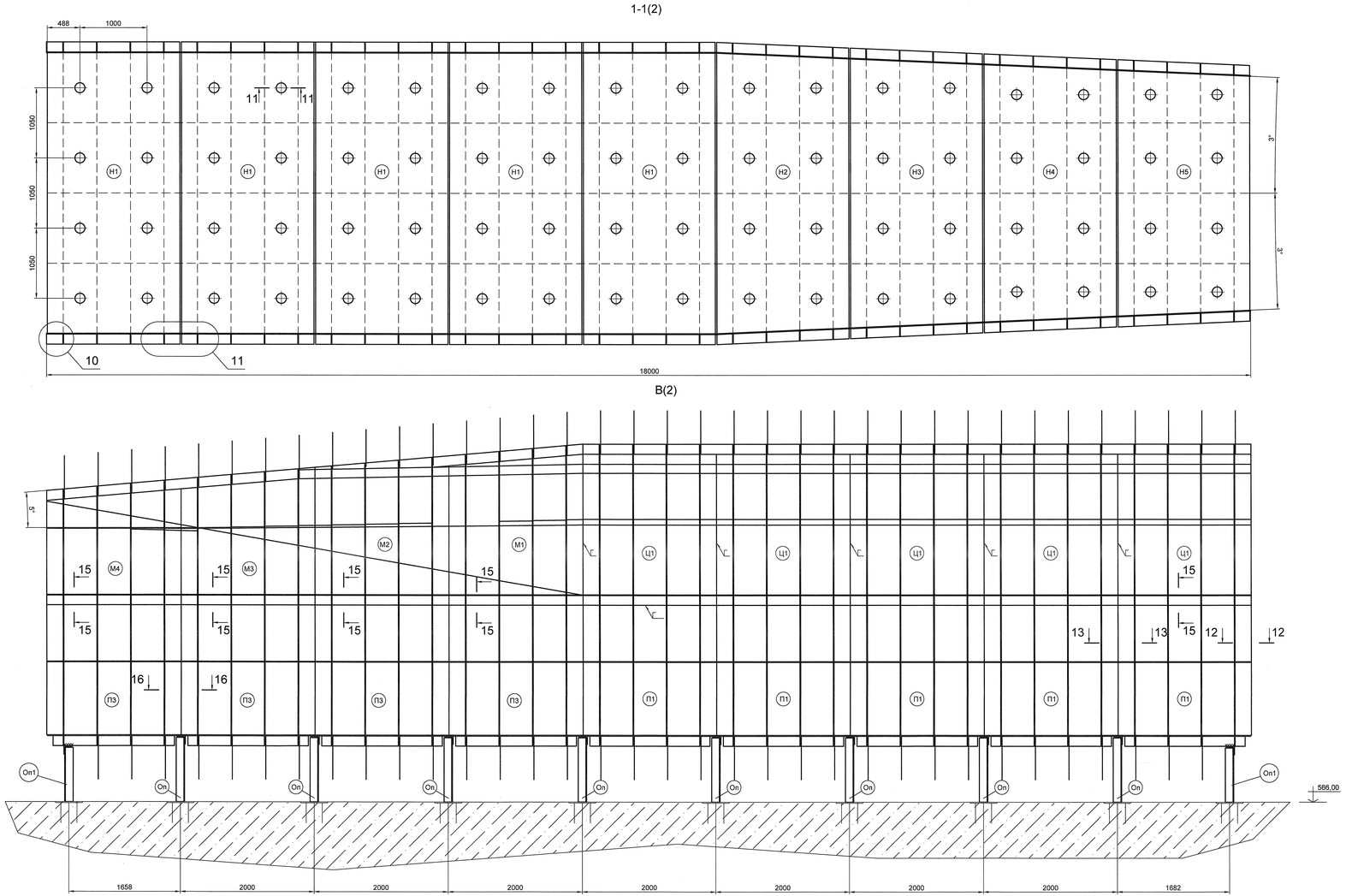

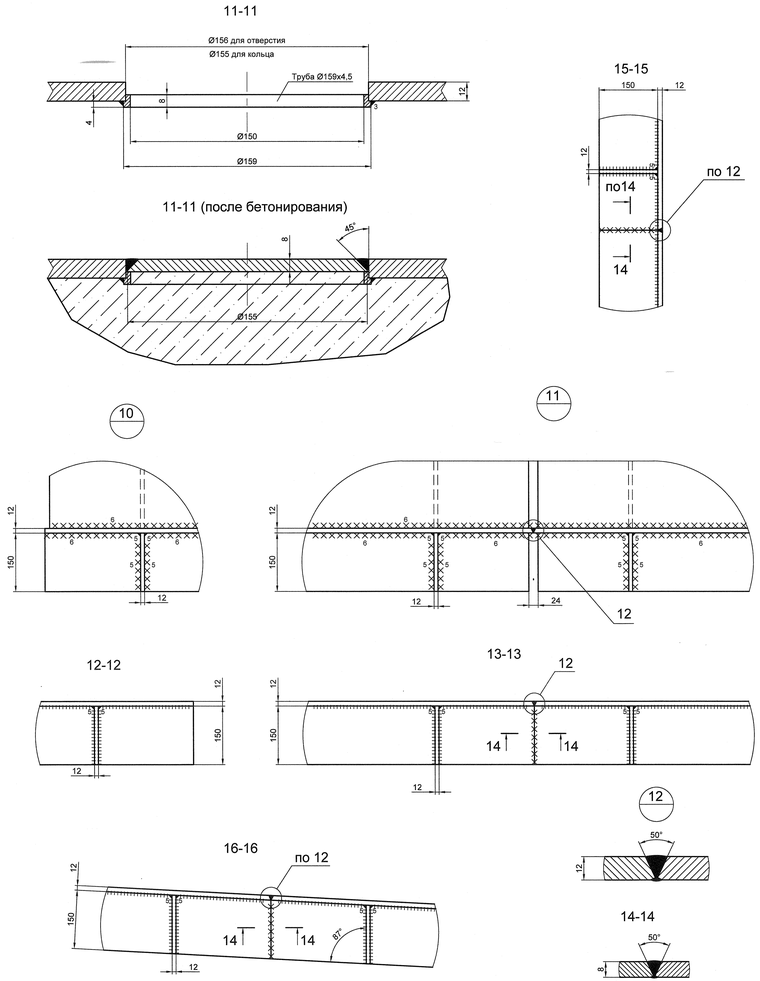

						2168-20-027 КМ	
1	–	Зам.	2285-20		17.11	Нихалойская ГЭС	
Изм.	Кол. уч.	Лист	№ док.	Подп.	Дата		
Разраб.		Аладинский			17.11	Резервуар уравнительный. Проточная часть. Металлическая облицовка Конструкции металлические	Стадия: Р; Лист: 3; Листов:
Пров.		Разгуляев			17.11		
Н. контр.		Прохорова			17.11	Разрезы 1-1, 11-11...13-13 Вид В. Узлы 10...12	АО "Институт Гидропроект" ОМОМР 2025
Утв.		Абашкин			17.11		

Формат А2х3

Инв. № подл. 8124168 | Подп. и дата 19.11.26 | Взам. инв. №